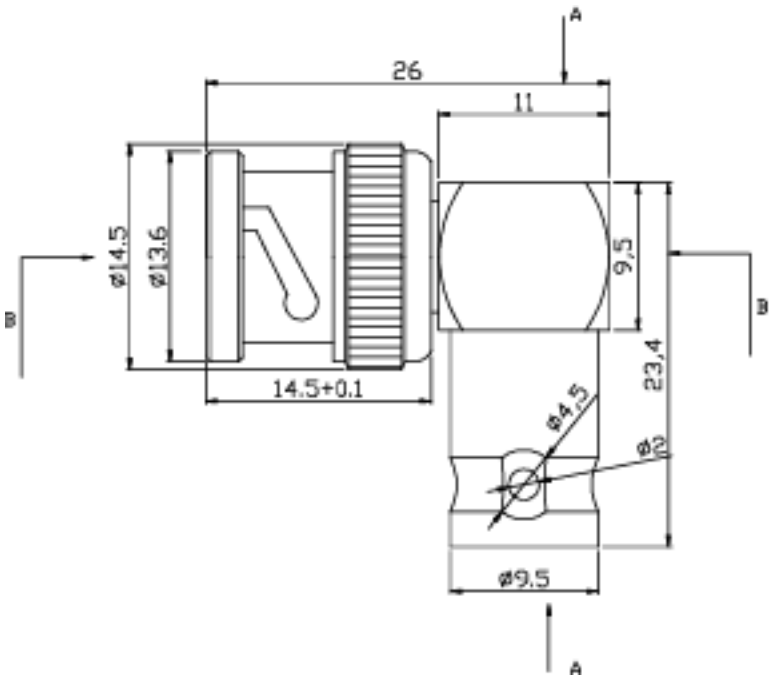

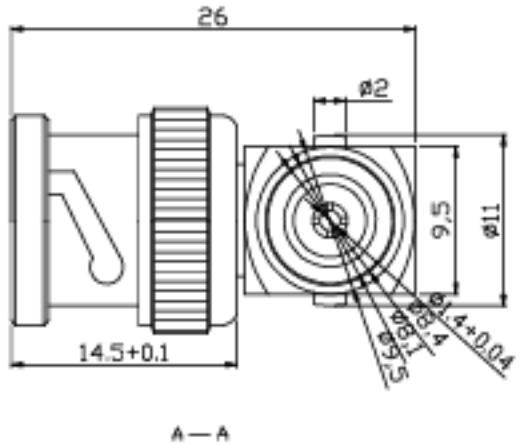

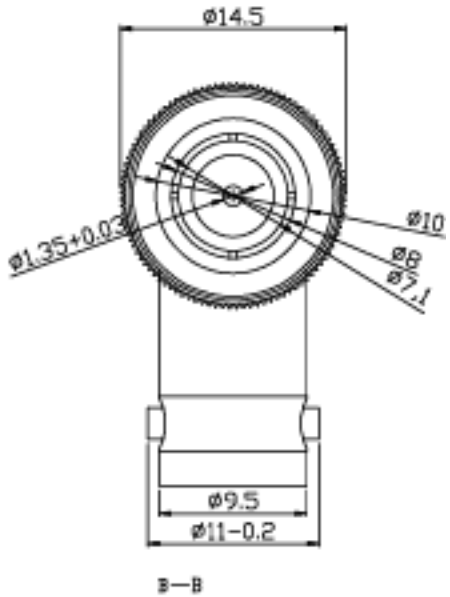

- BNC-Winkelstecker > Kupplung
- mit vergoldeten Kontakten

- RoHS-konform

- BNC right angled male > female
- with gold plated contacts

- RoHS-compliant

Änderungen			Datum	Name	Bezeichnung		Blatt
Datum	Name	gez.:	14.12.2012	tf	UG 306/U	wentronic	
		gepr.:	19.12.2012	tf			
		Norm:			Zeichnungs-Nr.:		von
					11345		